201-ПК0.52.011

Rz 80 √(√)

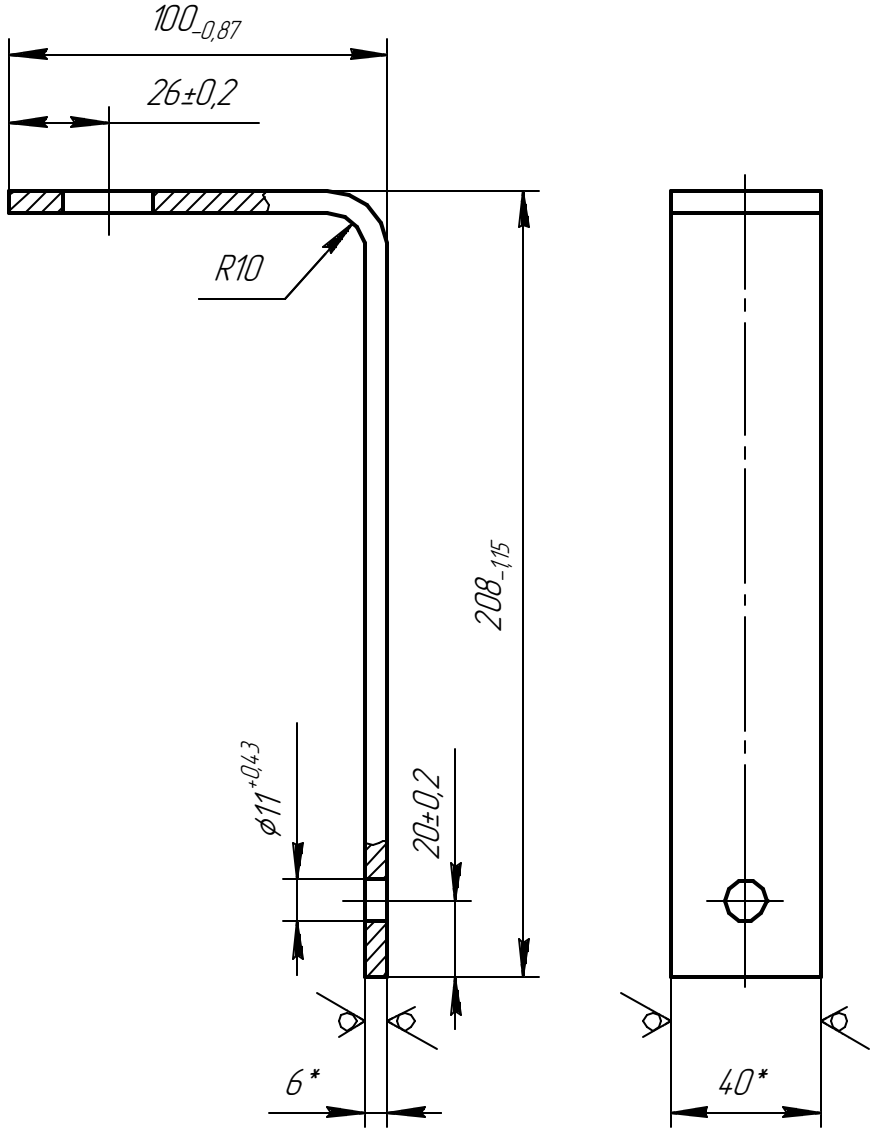

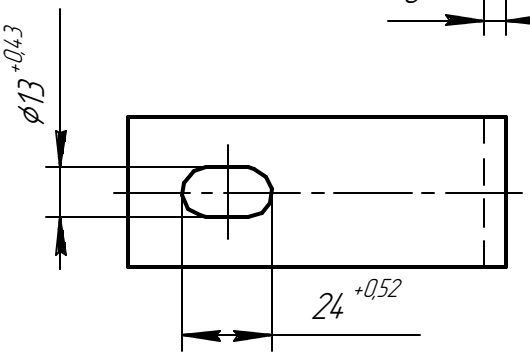

1* Размеры для справок.

Изм.	Лист	№ докум.	Подп.	Дата
Разраб.		Маюков		
Пров.				
Т.контр.				
ГИП		Лесняк		
Н.контр.				
Утв.		Жижинов		

201-ПК0.52.011

Шина

Лит.	Масса	Масштаб
		1:2
Лист	Листов 1	

Шина АД31Т 6х40
ГОСТ 15176-89

Проектно-конструкторский отдел
Служба развития производства и проектирования
ОАО "Обеспечение РФЯЦ-ВНИИЭФ"

Перв. примен.

Справ. №

Подп. и дата

Инв. № дубл.

Взам. инв. №

Подп. и дата

Инв. № подл.

Копировал

Формат А4